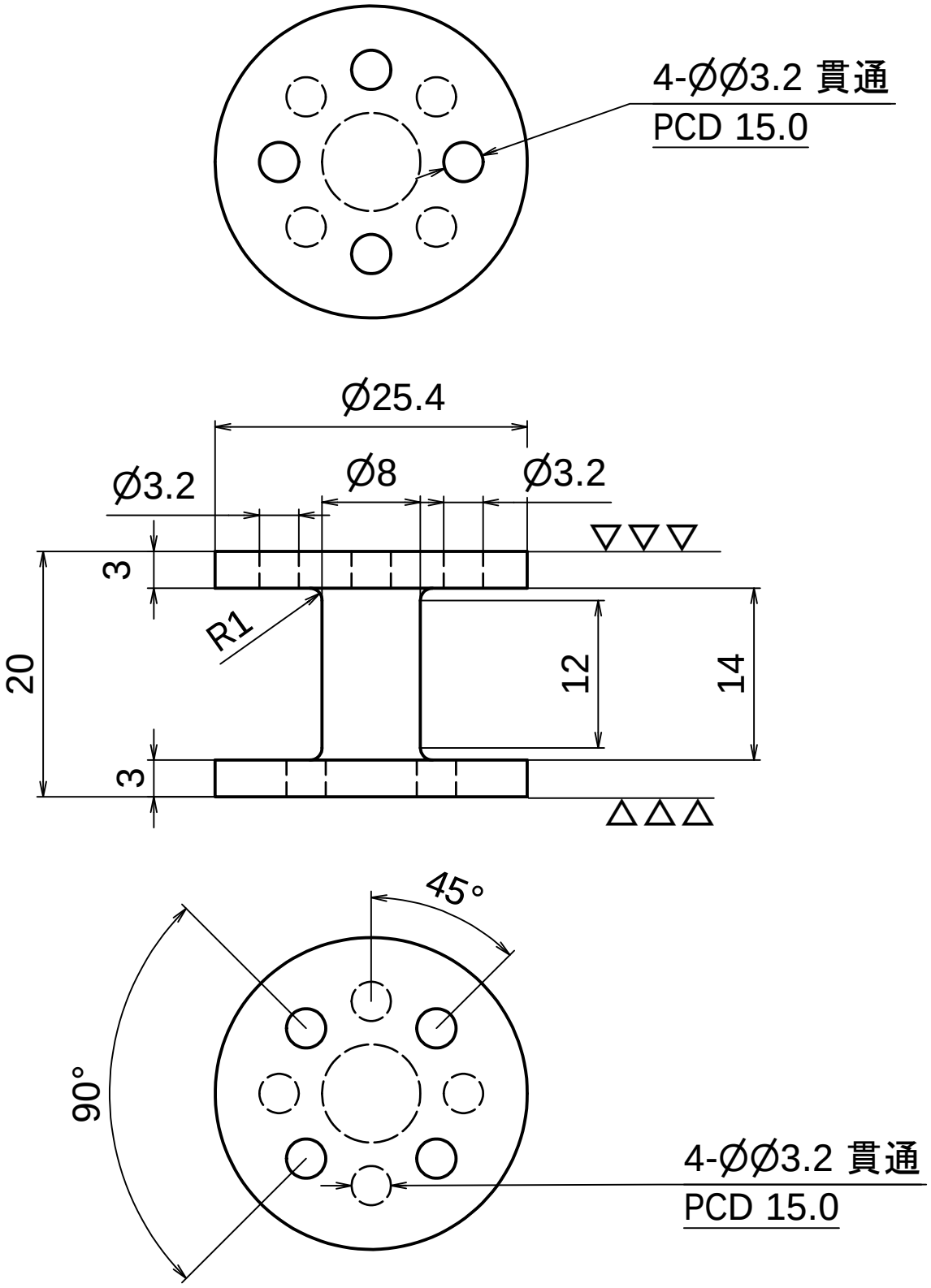

		表題	断熱支持具					連絡先	東京大学 大学院 福山研究室 宇佐美 03-5841-8364
材質	アルミナ	精度	±0.1	尺度	2:1	仕上	▽▽(▽▽▽)		
日付	2018/01/12			数量	1				